POZNÁMKA

VŠETKY VÝPLNE OTVOROV JE POTREBNÉ PRED VYHOTOVENÍM ZAMERAŤ PRIAMO NA STAVBE.

RÁMY OTVOROVÝCH KONŠTRUKCIÍ SÚ NAVRHNUTÉ VO FARBE RAL 7016 (TMAVO ŠEDÁ)

±0,000 = 295,84 m.n.m.

ZMENA	DÁTUM	POPIS ZMENY	PROJEKTANT	ZODP.PROJ.
1	16.03.2022	DOPLNENIE MIESTNOSTI č.0.14 - SKLAD	ING. BIZUBOVÁ	ING. VARHOĽ
			PODPIS	PODPIS

PROJEKTANT	ING. ARCH.PETER.C.ABONYI
ZODPOVEDNÝ PROJEKTANT	ING. DANIELA BIZUBOVÁ
VYPRACOVAL	ING. DANIELA BIZUBOVÁ

GasOil Technology a.s.
Námestie svätého Egídia 40/93
058 01 Poprad, Slovak Republic
www.gasoil-tech.sk

INVESTOR
ING. RASTISLAV ŇUKOVIČ - SHR, ORGOVÁNOVA 1075/3, SENICA, IČO: 50224166

MANAŽÉR PROJEKTU
ING. MILAN VARHOĽ

STAVBA
DEDINKA VINPERA RADOŠOVCE

STUPEŇ
DOKUMENTÁCIA PRE VÝBER ZHOTOVITEĽA

DÁTUM
07/2021

ČÍSLO PARE

FORMÁT
A4

STAVEBNÝ OBJEKT / PREV. SÚBOR
SO 02 CENTRÁLNY OBJEKT DEDINKY

MIERKA

PROFESIA / PREV. JEDNOTKA
Architektonicko - stavebné riešenie

ČÍSLO ZÁKAZKY
934/18/52

NÁZOV VÝKRESU
VÝPLNE OTVOROV

ČÍSLO VÝKRESU
5293400-E002A15-1

LIST
1 /13

VÝPLNE OTVOROV - DVERE
SO 02 - CENTRÁLNY OBJEKT DEDINKY

OZN.	SCHÉMA, POPIS	OTVÁRANIE	POČET KUSOV PODLAŽIE 1.PP	1.NP	2.NP	CELKOM	POZNÁMKA
D1/L D1/P	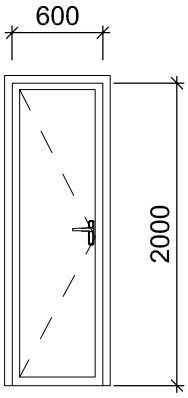 VNÚTORNÉ DREVENÉ DVERE JEDNOKRÍDLOVÉ, OTOČNÉ PLNÉ BEZ PRESKLENIA, DVERNÉ KRÍDLO OSADENÉ V DREVENEJ OBLOŽKOVEJ ZÁRUBNI	PRAVÉ	-	1	-	1	ZÁMOK VLOŽKOVÝ (WC)/ ZVNÚTRA - KLUČKA HLINÍKOVÁ ZVONKU - KLUČKA HLINÍKOVÁ/ ŠTÍTOK HLINÍKOVÝ
		ĽAVÉ	1	1	-	2	
		SPOLU				3	
D2/L D2/P	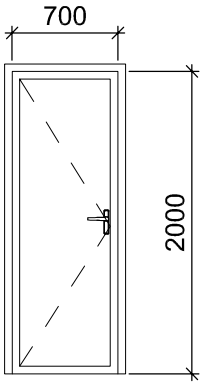 VNÚTORNÉ DREVENÉ DVERE JEDNOKRÍDLOVÉ, OTOČNÉ PLNÉ BEZ PRESKLENIA, DVERNÉ KRÍDLO OSADENÉ V DREVENEJ OBLOŽKOVEJ ZÁRUBNI	PRAVÉ	2	-	-	2	ZÁMOK VLOŽKOVÝ (FAB)/ ZVNÚTRA - KLUČKA HLINÍKOVÁ ZVONKU - KLUČKA HLINÍKOVÁ/ ŠTÍTOK HLINÍKOVÝ
		ĽAVÉ	-	-	-	-	
		SPOLU				2	
D3/L D3/P	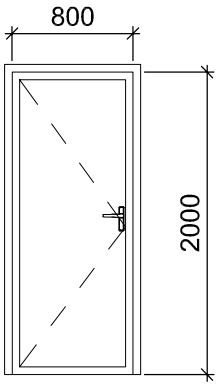 VNÚTORNÉ DREVENÉ DVERE JEDNOKRÍDLOVÉ, OTOČNÉ PLNÉ BEZ PRESKLENIA, DVERNÉ KRÍDLO OSADENÉ V DREVENEJ OBLOŽKOVEJ ZÁRUBNI	PRAVÉ	3	2	-	5	ZÁMOK DOZICKÝ ZVNÚTRA - KLUČKA HLINÍKOVÁ ZVONKU - KLUČKA HLINÍKOVÁ/ ŠTÍTOK HLINÍKOVÝ
		ĽAVÉ	-	-	-	-	
		SPOLU				5	
D4/L D4/P	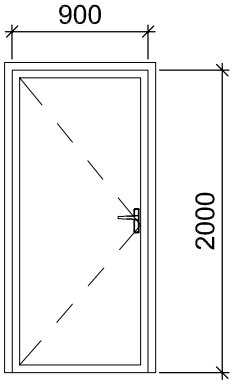 VNÚTORNÉ DREVENÉ DVERE JEDNOKRÍDLOVÉ, OTOČNÉ PLNÉ BEZ PRESKLENIA, DVERNÉ KRÍDLO OSADENÉ V DREVENEJ OBLOŽKOVEJ ZÁRUBNI	PRAVÉ	1	-	-	1	ZÁMOK VLOŽKOVÝ (FAB)/ ZVNÚTRA - KLUČKA HLINÍKOVÁ ZVONKU - KLUČKA HLINÍKOVÁ/ ŠTÍTOK HLINÍKOVÝ
		ĽAVÉ	1	-	-	1	
		SPOLU				2	

VÝPLNE OTVOROV – DVERE
SO 02 – CENTRÁLNY OBJEKT DEDINKY

OZN.	SCHÉMA, POPIS	OTVÁRANIE	POČET KUSOV				POZNÁMKA
			PODLAŽIE			CELKOM	
			1.PP	1.NP	2.NP		
D5 / L	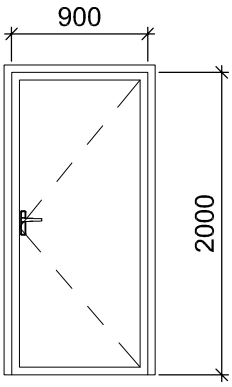 VONKAJŠIE HLINIKOVÉ DVERE JEDNOKRÍDLOVÉ, OTOČNÉ PLNÉ BEZ PRESKLENIA, DVERNÉ KRÍDLO OSADENÉ V HLINÍKOVEJ ZÁRUBNI	PRAVÉ	1	-	-	1	ZÁMOK VLOŽKOVÝ (FAB)/ ZVNÚTRA - KLUČKA HLINÍKOVÁ ZVONKU - KLUČKA HLINÍKOVÁ/ ŠTÍTOK HLINÍKOVÝ
		ĽAVÉ	1	-	-	1	
		SPOLU				2	
D7 / P	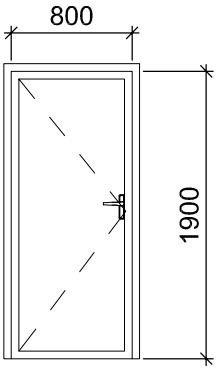 VNÚTORNÉ DREVENÉ DVERE JEDNOKRÍDLOVÉ, OTOČNÉ PLNÉ BEZ PRESKLENIA, DVERNÉ KRÍDLO OSADENÉ V DREVENEJ OBLOŽKOVEJ ZÁRUBNI	PRAVÉ	-	1	-	1	ZÁMOK VLOŽKOVÝ (FAB)/ ZVNÚTRA - KLUČKA HLINÍKOVÁ ZVONKU - KLUČKA HLINÍKOVÁ/ ŠTÍTOK HLINÍKOVÝ
		ĽAVÉ	-	-	-	-	
		SPOLU				1	
D8 / P	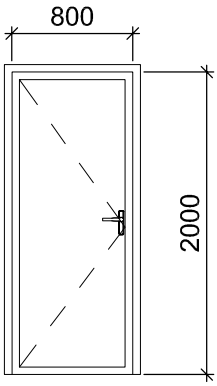 VNÚTORNÉ PROTIPOŽIARNE DREVENÉ DVERE JEDNOKRÍDLOVÉ, OTOČNÉ PLNÉ BEZ PRESKLENIA S POŽIARNOU ODOLNOSŤOU EW-C 30/D3 DVERNÉ KRÍDLO OSADENÉ V DREVENEJ OBLOŽKOVEJ ZÁRUBNI	PRAVÉ	-	1	-	1	ZÁMOK VLOŽKOVÝ (FAB)/ ZVNÚTRA - KLUČKA HLINÍKOVÁ ZVONKU - KLUČKA HLINÍKOVÁ/ ŠTÍTOK HLINÍKOVÝ
		ĽAVÉ	-	-	-	-	
		SPOLU				1	
D9 / L	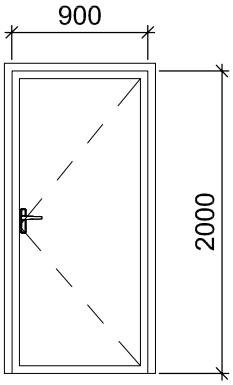 VNÚTORNÉ PROTIPOŽIARNE DREVENÉ DVERE JEDNOKRÍDLOVÉ, OTOČNÉ PLNÉ BEZ PRESKLENIA S POŽIARNOU ODOLNOSŤOU EW-C 30/D3 DVERNÉ KRÍDLO OSADENÉ V DREVENEJ OBLOŽKOVEJ ZÁRUBNI	PRAVÉ	-	-	-	-	ZÁMOK VLOŽKOVÝ (FAB)/ ZVNÚTRA - KLUČKA HLINÍKOVÁ ZVONKU - KLUČKA HLINÍKOVÁ/ ŠTÍTOK HLINÍKOVÝ
		ĽAVÉ	-	1	-	1	
		SPOLU				1	

VÝPLNE OTVOROV – DVERE
SO 02 – CENTRÁLNY OBJEKT DEDINKY

OZN.	SCHÉMA, POPIS	OTVÁRANIE	POČET KUSOV PODLAŽIE 1.PP	1.NP	2.NP	CELKOM	POZNÁMKA
D10 / P	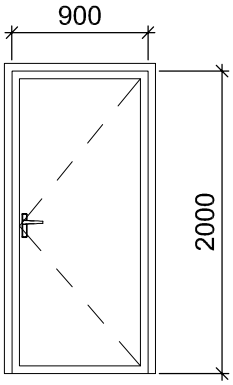 VNÚTORNÉ PROTIPOŽIARNE PLECHOVÉ JEDNOKRÍDLOVÉ, OTOČNÉ PLNÉ BEZ PRESKLENIA S POŽIARNOU ODOLNOSŤOU EW-C 45/D1 DVERNÉ KRÍDLO OSADENÉ V OCEĽOVEJ ZÁRUBNI	PRAVÉ	-	1	-	1	ZÁMOK VLOŽKOVÝ (FAB)/ ZVNÚTRA - KLUČKA HLINÍKOVÁ ZVONKU - KLUČKA HLINÍKOVÁ/ ŠTÍTOK HLINÍKOVÝ
		ĽAVÉ	-	-	-	-	
		SPOLU				1	
D11 / P	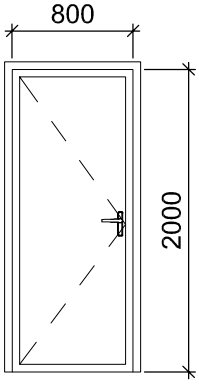 VONKAJŠIE PROTIPOŽIARNE HLINIKOVÉ ZASKLENÉ BEZPEČNOSTNÝM SKLOM S FOTOPODTLAČOU, JEDNOKRÍDLOVÉ, OTOČNÉ S POŽIARNOU ODOLNOSŤOU EW-C 15/D3 DVERNÉ KRÍDLO OSADENÉ V RÁMOVEJ HLINIKOVEJ ZÁRUBNI	PRAVÉ	-	-	2	2	ZÁMOK VLOŽKOVÝ (FAB)/ ZVNÚTRA - KLUČKA HLINÍKOVÁ ZVONKU - KLUČKA HLINÍKOVÁ/ ŠTÍTOK HLINÍKOVÝ
		ĽAVÉ	-	-	-	-	
		SPOLU				2	
D12 / L	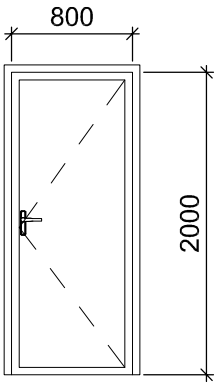 VONKAJŠIE HLINIKOVÉ DVERE JEDNOKRÍDLOVÉ, OTOČNÉ PLNÉ BEZ PRESKLENIA, DVERNÉ KRÍDLO OSADENÉ V HLINÍKOVEJ ZÁRUBNI	PRAVÉ	-	-	-	-	ZÁMOK VLOŽKOVÝ (FAB)/ ZVNÚTRA - KLUČKA HLINÍKOVÁ ZVONKU - KLUČKA HLINÍKOVÁ/ ŠTÍTOK HLINÍKOVÝ
		ĽAVÉ	-	1	-	1	
		SPOLU				1	
D13 / L	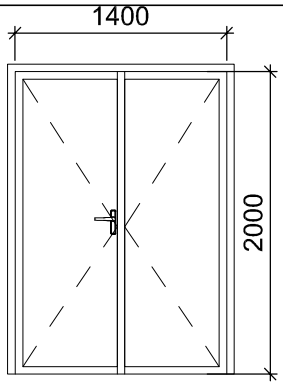 VNÚTORNÉ OCELOVÉ DVERE PROTIPOŽIARNÉ EW 90/D1-C+K DVOJKRÍDLOVÉ, OTOČNÉ PLNÉ BEZ PRESKLENIA, DVERNÉ KRÍDLO OSADENÉ V OCELOVEJ. ZÁRUBNI	PRAVÉ	-	-	-	-	ZÁMOK VLOŽKOVÝ (FAB)/ ZVNÚTRA - KLUČKA HLINÍKOVÁ ZVONKU - KLUČKA HLINÍKOVÁ/ ŠTÍTOK HLINÍKOVÝ
		ĽAVÉ	1	-	-	1	
		SPOLU				1	

VÝPLNE OTVOROV-OKNÁ
SO 02 - CENTRÁLNY OBJEKT DEDINKY

OZN.	SCHÉMA, POPIS	OTVÁRANIE	POČET KUSOV PODLAŽIE 1.PP	1.NP	2.NP	CELKOM	POZNÁMKA
O1	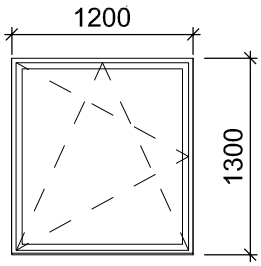 VNÚTORNÉ OKNO HLINIKOVÉ ZASKLENÉ IZOLAČNÝM DVOJSKLOM OKNO S POŽIARNOU ODOLNOSŤOU EW-C 45/D1 OKNO NEMÁ VONKAJŠÍ ANI VNÚTORNÝ PARAPET	OKNO	-	1	-	1	CELOBVODOVÉ KOVANIE-SÚČASŤ DODÁVKY ROZMERY KÓTOVANÉ AJ S RÁMOM
		SPOLU				1	
O2	OCEĽOVÝ RÁM PRE STREŠNÚ KONŠTRUKCIU 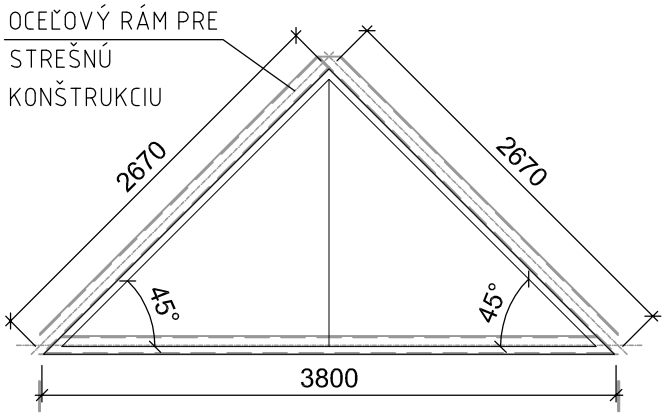 VONKAJŠIE OKNO HLINIKOVÉ PEVNÉ ZASKLENÉ IZOLAČNÝM TROJSKLOM OKNO MÁ VONKAJŠÍ PARAPET SÚČINITEĽ PRESTUPU TEPLA U=0,65W/m2.K	OKNO	-	-	2	2	OKENÝ RÁM VLOŽENÝ DO OCEĽOVÉHO RÁMU, KTORÝ TVORÍ NOSNÚ KONŠTRUKCIU STRECHY
		SPOLU				2	
O3	OCEĽOVÝ RÁM PRE STREŠNÚ KONŠTRUKCIU 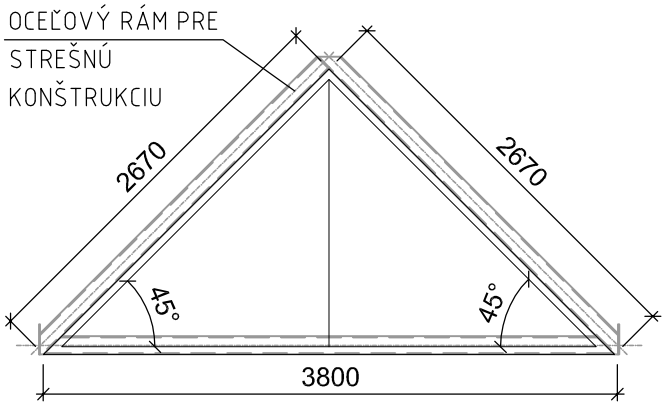 VONKAJŠIE OKNO HLINIKOVÉ PEVNÉ ZASKLENÉ IZOLAČNÝM TROJSKLOM S POŽIARNOU ODOLNOSŤOU EI 15/D1 OKNO MA VONKAJŠÍ PARAPET SÚČINITEĽ PRESTUPU TEPLA U=0,65W/m2.K	OKNO	-	-	1	1	OKENÝ RÁM VLOŽENÝ DO OCEĽOVÉHO RÁMU, KTORÝ TVORÍ NOSNÚ KONŠTRUKCIU STRECHY
		SPOLU				1	

VÝPLNE OTVOROV-VSTUPNÝ PORTÁL
SO 02 - CENTRÁLNY OBJEKT DEDINKY

OZN.	SCHÉMA, POPIS	OTVÁRANIE	POČET KUSOV PODLAŽIE 1.PP	1.NP	2.NP	CELKOM	POZNÁMKA
PS1	PRESKLENNÁ STENA VSTUPNÝ PORTÁL	OKNO	1	-	-	1	ROZMERY KÓTOVANÉ AJ S RÁMOM
		SPOLU				1	

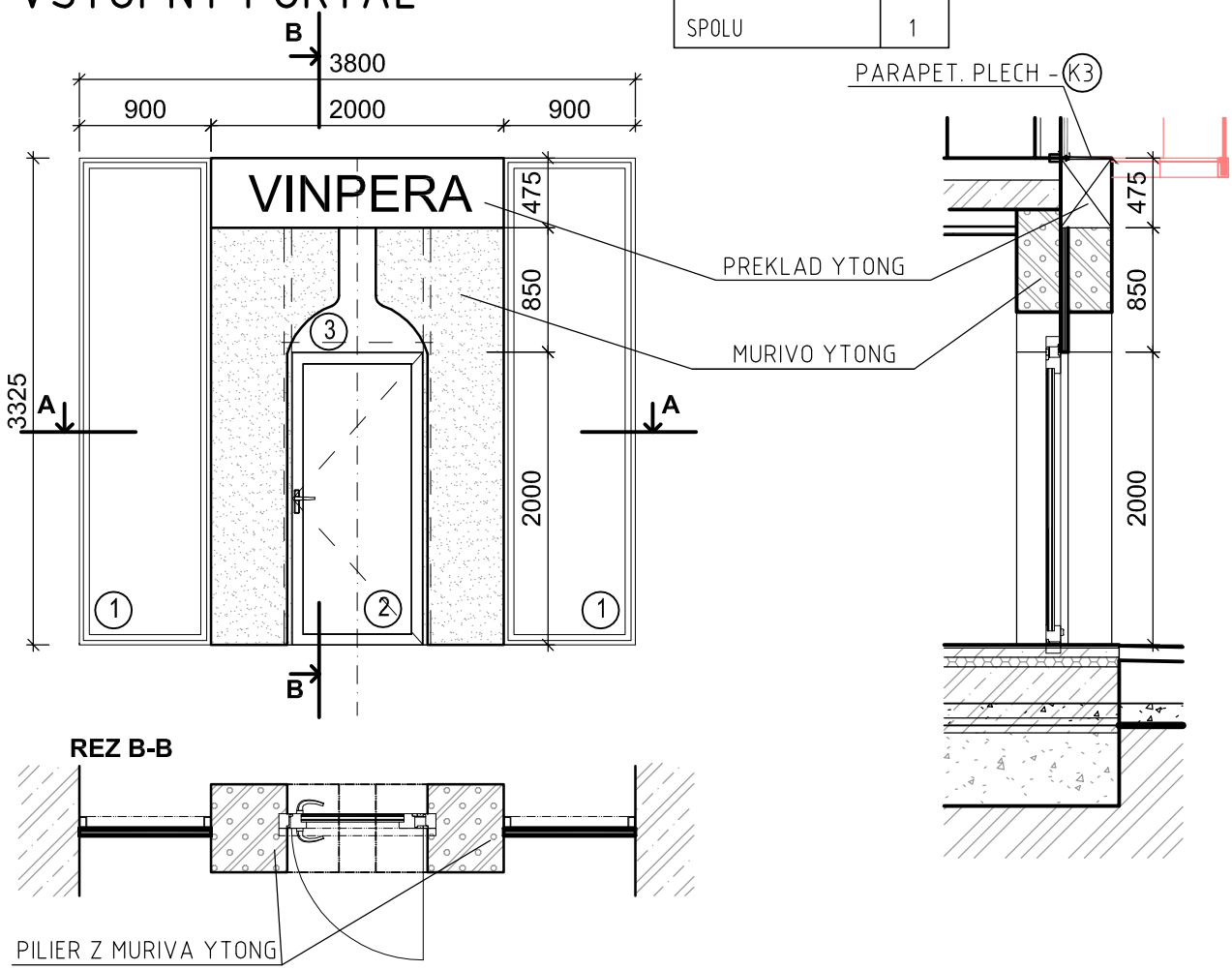

1. VONKAJŠIE OKNO HLINIKOVÉ PEVNÉ ZASKLENÉ IZOLAČNÝM TROJSKLOM
   OKNO NEMÁ VONKAJŠÍ ANI VNÚTORNÝ PARAPET
   SÚČINITEĽ PRESTUPU TEPLA U=0,65W/m2.K

2. VONKAJŠIE VCHODOVÉ DVERE HLINIKOVÉ PRESKLENÉ BEZPEČNOSTNÝM SKLOM S PODTLAČOU, JEDNOKRÍDLOVÉ, OTOČNÉ BEZ POŽIARNEJ ODOLNOSTI
   DVERNÉ KRÍDLO OSADENÉ V RÁMOVEJ HLINIKOVEJ ZÁRUBNI

3. VONKAJŠIE OKNO HLINIKOVÉ PEVNÉ ZASKLENÉ IZOLAČNÝM TROJSKLOM
   OKNO NEMÁ VONKAJŠÍ ANI VNÚTORNÝ PARAPET
   SÚČINITEĽ PRESTUPU TEPLA U=0,65W/m2.K

VÝPLNE OTVOROV-VSTUPNÝ PORTÁL
SO 02 - CENTRÁLNY OBJEKT DEDINKY

OZN.	SCHÉMA, POPIS	OTVÁRANIE	POČET KUSOV PODLAŽIE 1.PP	1.NP	2.NP	CELKOM	POZNÁMKA
PS2	PRESKLENNÁ STENA (KANCELÁRIA)	OKNO	-	1	-	1	ROZMERY KÓTOVANÉ AJ S RÁMOM
		SPOLU				1	

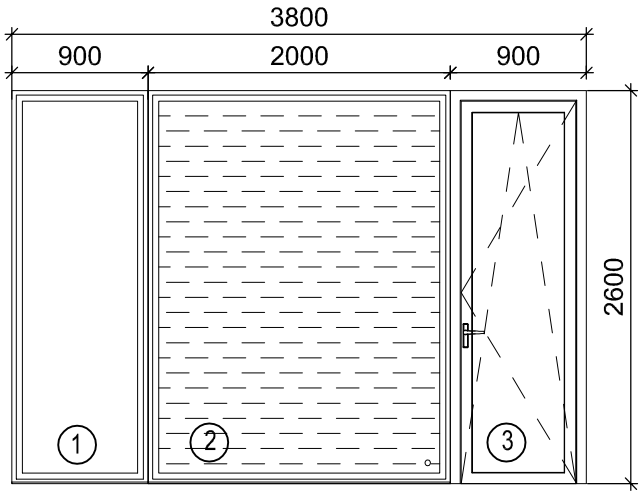

1 VONKAJŠIE OKNO HLINIKOVÉ PEVNÉ ZASKLENÉ IZOLAČNÝM TROJSKLOM,

2 VONKAJŠIE OKNO HLINIKOVÉ PEVNÉ ZASKLENÉ IZOLAČNÝM TROJSKLOM

3 VONKAJŠIE VCHODOVÉ DVERE
HLINIKOVÉ PRESKLENÉ BEZPEČNOSTNÝM SKLOM,
JEDNOKRÍDLOVÉ, OTOČNÉ
DVERNÉ KRÍDLO OSADENÉ V RÁMOVEJ HLINIKOVEJ ZÁRUBNI

PRESKLENNÁ STENA NEMÁ VONKAJŠÍ ANI VNÚTORNÝ PARAPET
SÚČINITEĽ PRESTUPU TEPLA U=0,65W/m2.K

VÝPLNE OTVOROV-OKNO A PRESKLENÁ STENA
SO 02 - CENTRÁLNY OBJEKT DEDINKY

OZN.	SCHÉMA, POPIS	OTVÁRANIE	POČET KUSOV				POZNÁMKA
			PODLAŽIE			CELKOM	
			1.PP	1.NP	2.NP		
PS3	PRESKLENNÁ STENA	PRESKL. STENA	-	-	2	2	CELOBVODOVÉ KOVANIE-SÚČASŤ DODÁVKY ROZMERY KÓTOVANÉ AJ S RÁMOM
		SPOLU				2	

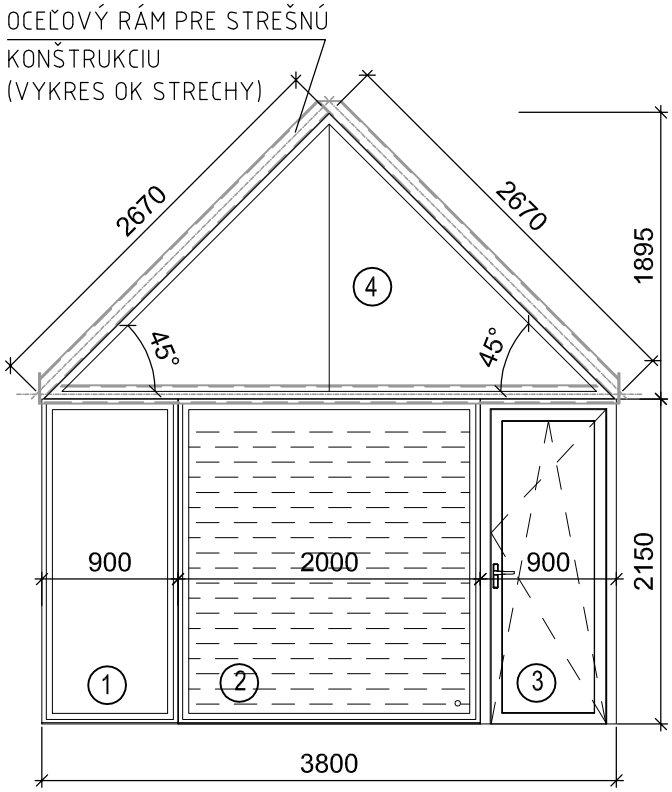

1. VONKAJŠIE OKNO HLINIKOVÉ PEVNÉ ZASKLENÉ IZOLAČNÝM TROJSKLOM,
2. VONKAJŠIE OKNO HLINIKOVÉ PEVNÉ ZASKLENÉ IZOLAČNÝM TROJSKLOM S FOTOPODTLAČOU
3. BALKONOVÉ DVERE OTVÁRAVO -SKLOPNÉ HLINIKOVÉ, PRESKLENNÉ IZOLAČNÝM TROJSKLOM
4. VONKAJŠIE OKNO HLINIKOVÉ PEVNÉ ZASKLENÉ IZOLAČNÝM TROJSKLOM

PRESKLENNÁ STENA NEMÁ VONKAJŠÍ ANI VNÚTORNÝ PARAPET
SÚČINITEĽ PRESTUPU TEPLA U=0,65W/m2.K

VÝPLNE OTVOROV-OKNO A PRESKLENÁ STENA
SO 02 - CENTRÁLNY OBJEKT DEDINKY

OZN.	SCHÉMA, POPIS	OTVÁRANIE	POČET KUSOV PODLAŽIE 1.PP	1.NP	2.NP	CELKOM	POZNÁMKA
PS4	PRESKLENNÁ STENA	PRESKL. STENA	-	-	2	2	CELOBVODOVÉ KOVANIE-SÚČASŤ DODÁVKY ROZMERY KÓTOVANÉ AJ S RÁMOM
		SPOLU				2	

OBKLAD - VSTUPNÝ PORTÁL Z POROBET..TVARNIC
(PREKLAD - DREV. KONSTR + OBKLAD POLYSTYREN)

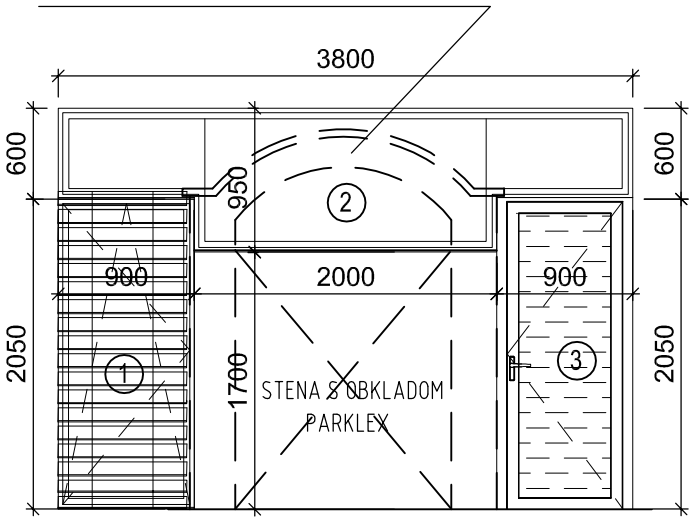

1 VONKAJŠIE OKNO HLINIKOVÉ OTVÁRAVO - SKLOPNÉ ZASKLENÉ IZOLAČNÝM TROJSKLOM
PRED OKNOM VONKAJŠIA ŽALÚZIA HLINIKOVA, PEVNÁ BEZPEČNOSTNÁ

2 VONKAJŠIE OKNO HLINIKOVÉ PEVNÉ ZASKLENÉ IZOLAČNÝM TROJSKLOM

3 VONKAJŠIE VCHODOVÉ DVERE,JEDNOKRÍDLOVÉ, OTVÁRAVÉ, HLINIKOVÉ
PRESKLENÉ BEZPEČNOSTNÝM SKLOM, S FOTOPODTLAČOU,
DVERNÉ KRÍDLO OSADENÉ V RÁMOVEJ HLINIKOVEJ ZÁRUBNI

PRESKLENNÁ STENA NEMÁ VONKAJŠÍ ANI VNÚTORNÝ PARAPET
SÚČINITEĽ PRESTUPU TEPLA U=0,65W/m2.K

VÝPLNE OTVOROV-OKNO A PRESKLENÁ STENA
SO 02 - CENTRÁLNY OBJEKT DEDINKY

OZN.	SCHÉMA, POPIS	OTVÁRANIE	POČET KUSOV				POZNÁMKA
			PODLAŽIE			CELKOM	
			1.PP	1.NP	2.NP		
PS5	PRESKLENNÁ STENA	PRESKL. STENA	-	-	1	1	CELOBVODOVÉ KOVANIE-SÚČASŤ DODÁVKY ROZMERY KÓTOVANÉ AJ S RÁMOM
		SPOLU				1	

OCEĽOVÝ RÁM PRE STREŠNÚ KONŠTRUKCIU (VYKRES OK STRECHY)

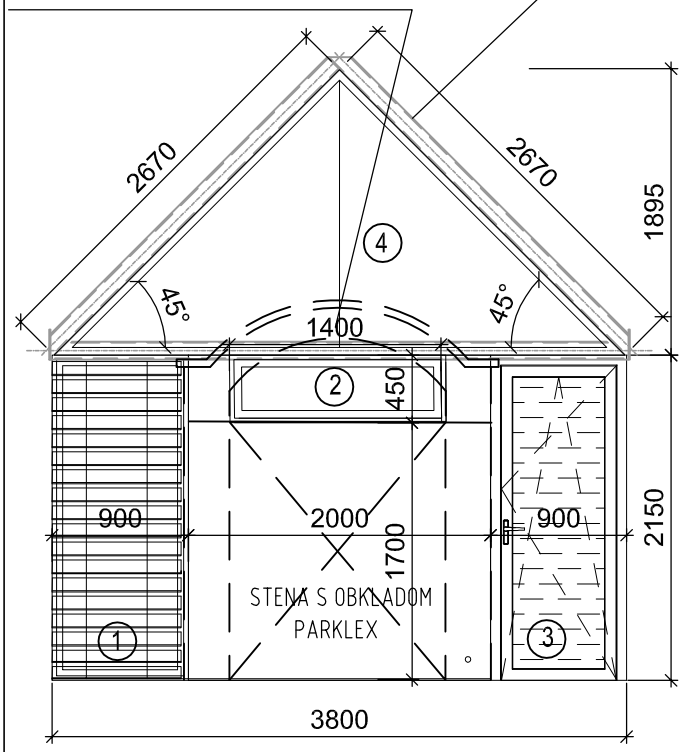

1. VONKAJŠIE OKNO HLINIKOVÉ OTVÁRAVO - SKLOPNÉ ZASKLENÉ IZOLAČNÝM TROJSKLOM PRED OKNOM VONKAJŠIA ŽALÚZIA HLINIKOVA, PEVNÁ BEZPEČNOSTNÁ
2. VONKAJŠIE OKNO HLINIKOVÉ PEVNÉ ZASKLENÉ IZOLAČNÝM TROJSKLOM
3. VONKAJŠIE VCHODOVÉ DVERE,JEDNOKRÍDLOVÉ, OTVÁRAVÉ, HLINIKOVÉ S POŽIARNOU ODOLNOSŤOU EI(W)-C 15/D1 PRESKLENÉ BEZPEČNOSTNÝM SKLOM, S FOTOPODTLAČOU DVERNÉ KRÍDLO OSADENÉ V RÁMOVEJ HLINIKOVEJ ZÁRUBNI
4. VONKAJŠIE OKNO HLINIKOVÉ PEVNÉ ZASKLENÉ IZOLAČNÝM TROJSKLOM

PRESKLENNÁ STENA NEMÁ VONKAJŠÍ ANI VNÚTORNÝ PARAPET

SÚČINITEĽ PRESTUPU TEPLA U=0,65W/m2.K

GasOil Technology a.s.	ČÍSLO VÝKRESU	ČÍSLO LISTU
	5293400-E002A15-0	10/13

VÝPLNE OTVOROV-SVETLÍKY
SO 02 - CENTRÁLNY OBJEKT DEDINKY

OZN.	SCHÉMA, POPIS	POČET KUSOV PODLAŽIE 1.PP	1.NP	2.NP	CELKOM	POZNÁMKA
SV1		-	-	1	1	ROZMERY KÓTOVANÉ AJ S RÁMOM
SV2		-	-	1	1	

SV1

REZ A-A

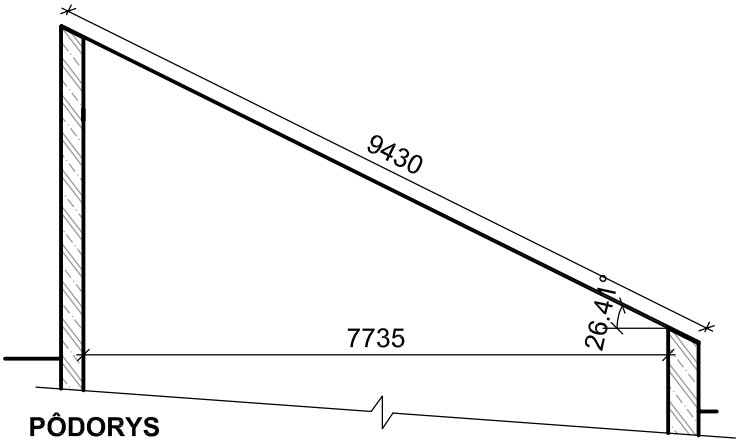

PÔDORYS

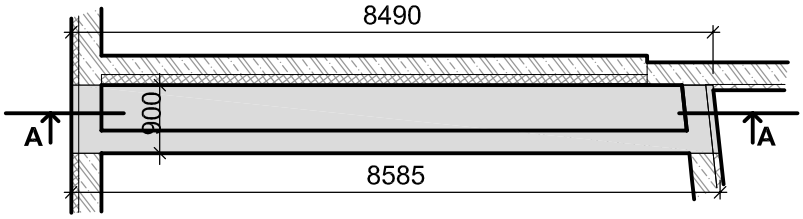

VONKAJŠÍ SVETLÍK "S1"
HLINIKOVÝ RÁM ZASKLENÝ
VRSTVENÝM BEZPEČNOSTNÝM
IZOLAČNÝM TERMO TROJSKLOM
SVETLÍK S POŽIARNOU
ODOLNOSŤOU EW45/D1

SV2

PÔDORYS

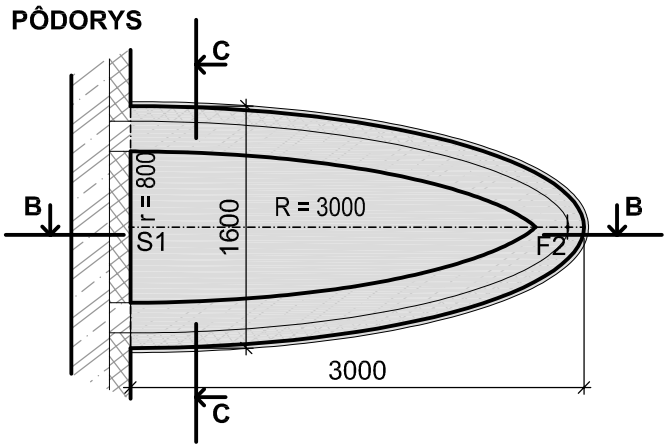

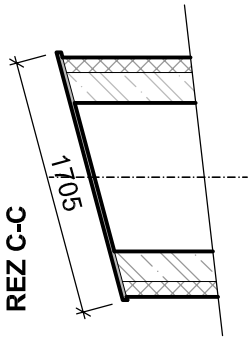

REZ B-B

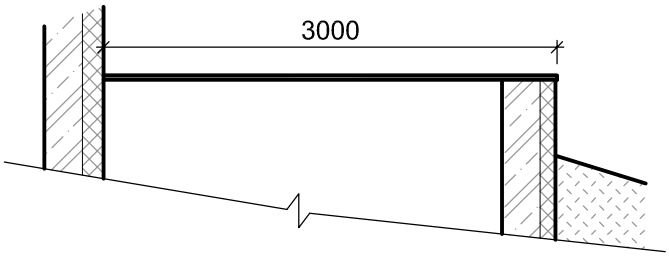

VONKAJŠÍ SVETLÍK "S2"
HLINIKOVÝ RÁM ZASKLENÝ
VRSTVENÝM BEZPEČNOSTNÝM
IZOLAČNÝM TERMO TROJSKLOM
SVETLÍK S POŽIARNOU
ODOLNOSŤOU EW45/D1

VÝPLNE OTVOROV-DELIACA STENA, DVERE
SO 02 - CENTRÁLNY OBJEKT DEDINKY

OZN.	SCHÉMA, POPIS	POČET KUSOV				POZNÁMKA
		PODLAŽIE			CELKOM	
		1.PP	1.NP	2.NP		
DS1	DELIACA STENA WC PRE DVE KABÍNKY MATERIÁL DOSIEK - DOSKA PARKLEX S POVRCHOM ODOLNÝM VOČI POŠKRIABANIU	1	-	-	1	

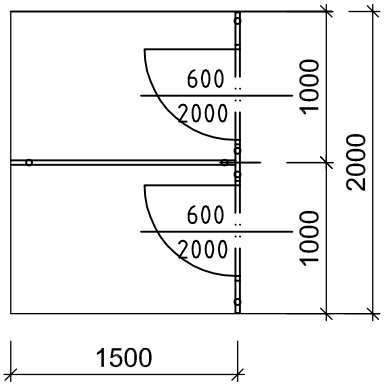

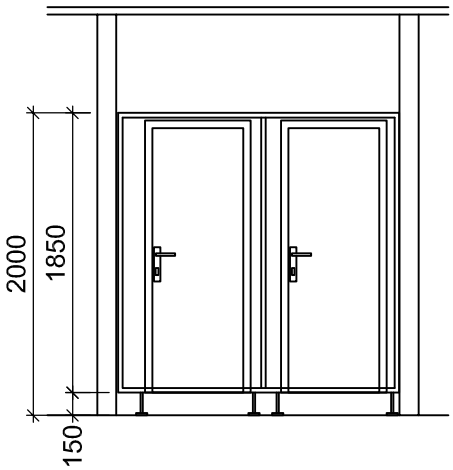

OZN.	SCHÉMA, POPIS	POČET KUSOV				POZNÁMKA
		PODLAŽIE			CELKOM	
		1.PP	1.NP	2.NP		
DS2	DELIACA STENA WC PRE DVE KABÍNKY MATERIÁL DOSIEK - DOSKA PARKLEX S POVRCHOM ODOLNÝM VOČI POŠKRIABANIU	1	-	-	1	

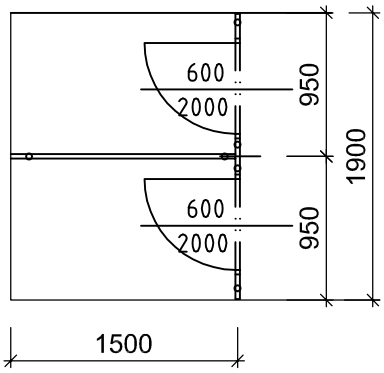

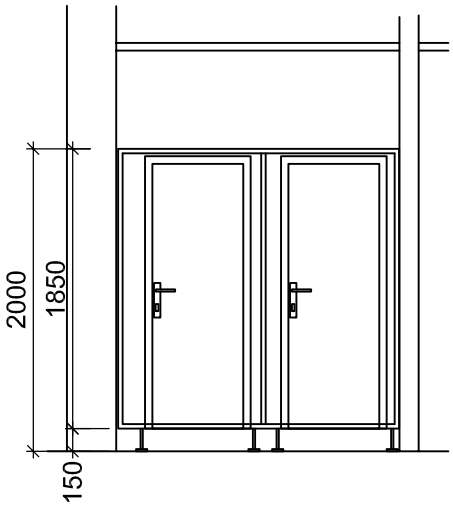

VÝPLNE OTVOROV-DELIACA STENA, DVERE
SO 02 - CENTRÁLNY OBJEKT DEDINKY

OZN.	SCHÉMA, POPIS	POČET KUSOV				POZNÁMKA
		PODLAŽIE			CELKOM	
		1.PP	1.NP	2.NP		
DS3	DELIACA STENA WC PRE JEDNU KABÍNKU MATERIÁL DOSIEK - DOSKA PARKLEX S POVRCHOM ODOLNÝM VOČI POŠKRIABANIU	-	1	-	1	

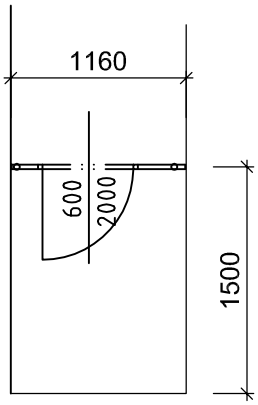

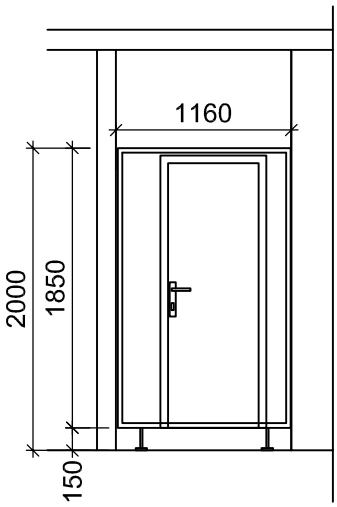

GasOil Technology a.s.	ČÍSLO VÝKRESU	ČÍSLO LISTU
	5293400-E002A15-0	13/13